Гидроцилиндр КГЦ791.50-32-64

Давление, МПа:

номинальное -16,

максимальное -20.

Усилие на штоке, кН:

толкающее -29,8

тянущее -17.6

Масса, кг -6,8

Уплотнения по штоку фирмы: "GAPI GROUP".

Пример маркировки: КГЦ791.50-32-64, Ту, Ну, Ду.

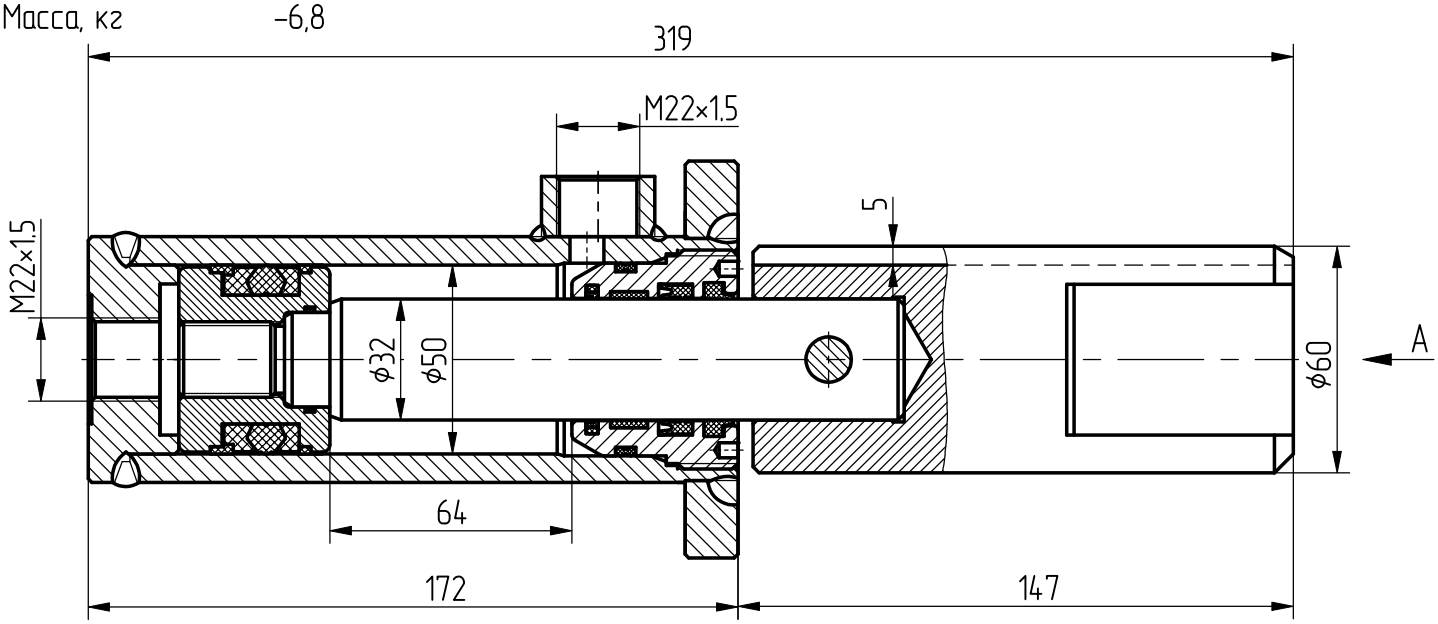

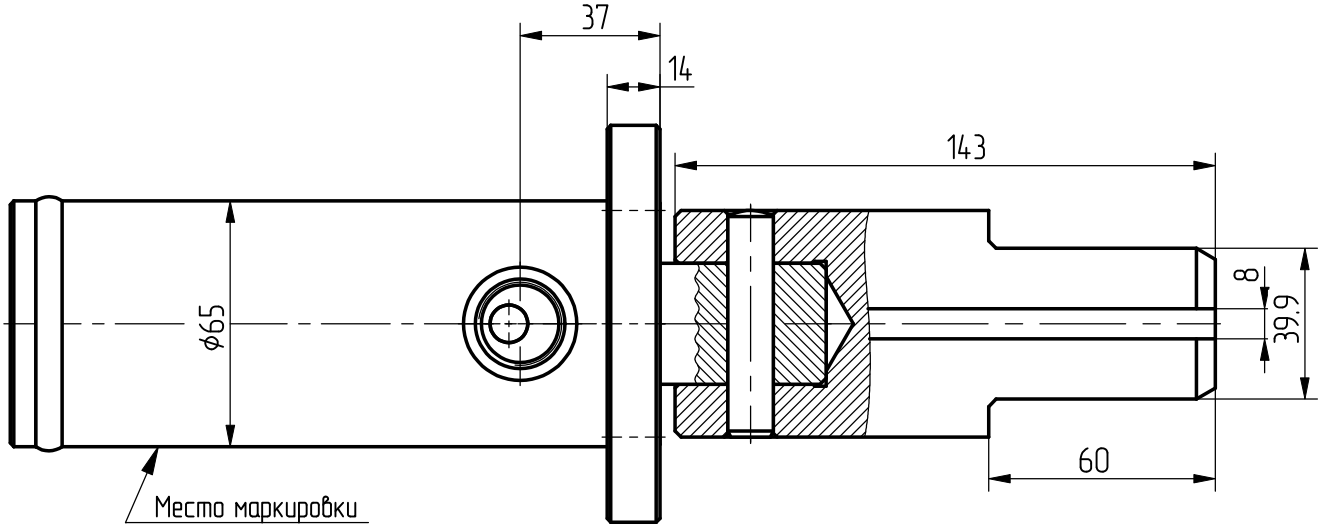

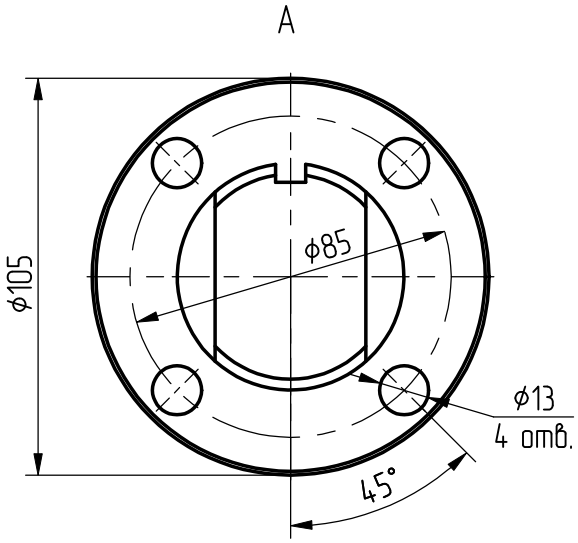

Применяемость: г/ц блокировки поворотного кронштейна Грейдера 165