Гидроцилиндр КГЦ983.100-56-200

Номинальное давление, МПа	– 22
Максимальное давление, МПа	– 30
Усилие на штоке, кН:	
толкающее	–164,2
тянущее	–112,7
Масса, кг	–48,3

Уплотнения компании "Trelleborg".

Пример маркировки: КГЦ983.100-56-200, Ту, Ну, Ду.

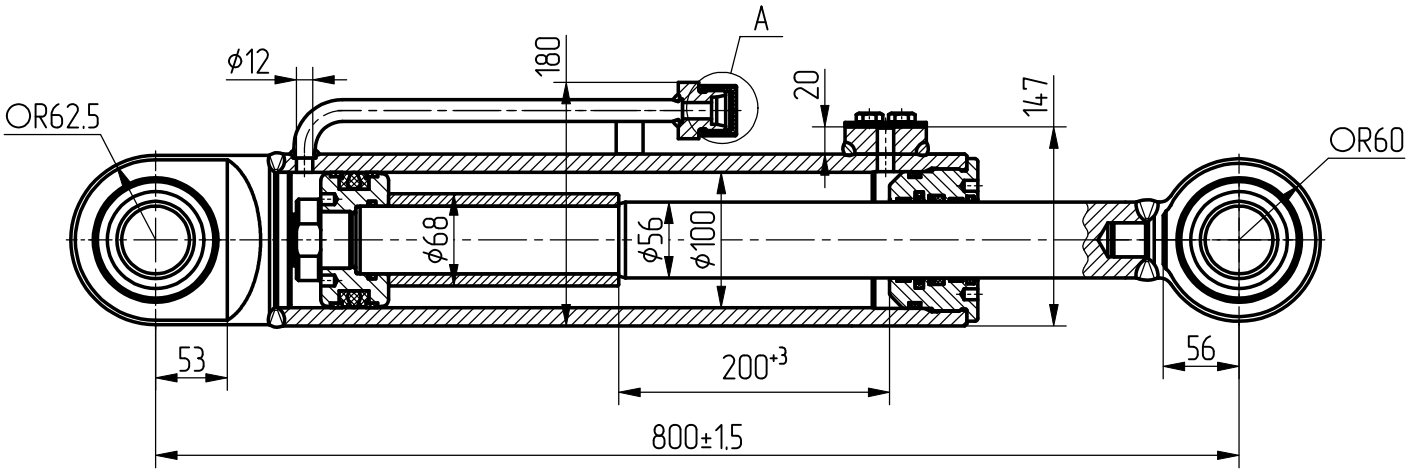

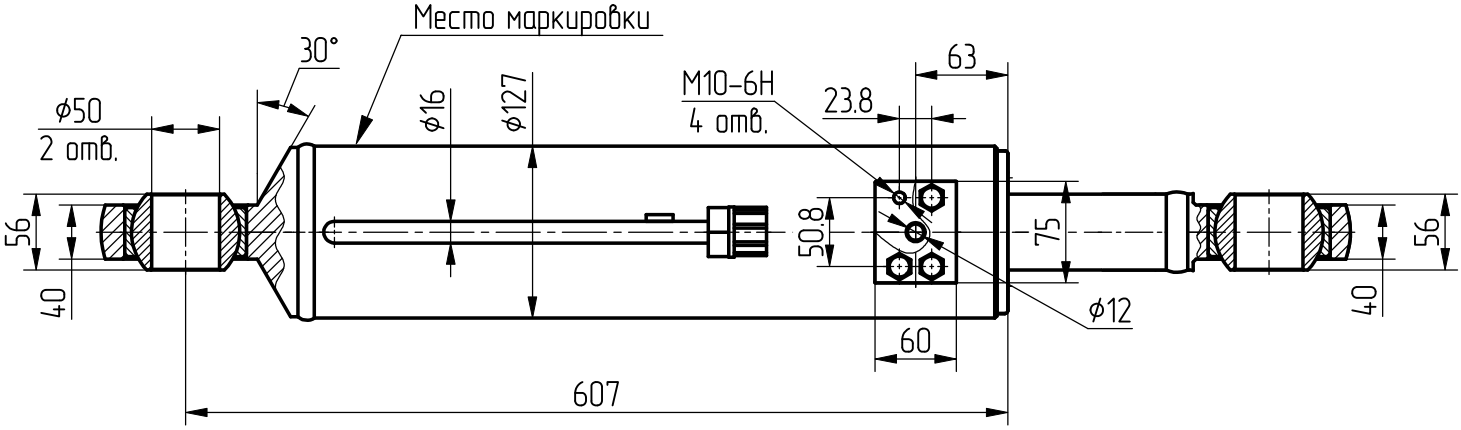

A (2:1)

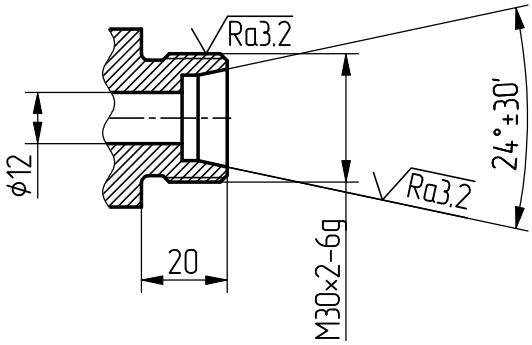

Применяемость: гидроцилиндр перекоса для бульдозера "АМКОДОР861".